Honeywell
PEHA
LightSpot HD
Wir regeln das Licht.

Warum LightSpot HD?

Intelligente Lösungen für energieeffiziente Lichtsteuerung

Richtiges Licht muss flexibel bereitgestellt werden und sich den wechselnden Gegebenheiten im Gebäude anpassen, zum Beispiel in Büroräumen, Schulen, Parkhäusern, Hochschulen, Kranken- oder Wohnhäusern. Dank vorkonfigurierter Lichtsteuerung könnten Sie beispielsweise einen Konferenzraum auch als Veranstaltungsraum nutzen.

Mit einem System zur Lichtsteuerung sparen Sie Energie und Geld: Licht ist in Industriegebäuden durchschnittlich der zweitgrößte Energieverbraucher – mithilfe der Lichtsteuerung können Sie bis zu 70 % davon einsparen.

Vorteile

- Energieeinsparpotenzial bis zu 70 %
- PIR-Sensoren mit geringem Standby-Verbrauch (~150 mW)
- Komfort des automatischen und schnellen Schaltens
- Vernetzbarkeit von bis zu vier Präsenzmeldern (QuickLink-Reihe)
- Kurze Ansprechzeiten durch hohe Empfindlichkeit der Linsen
- Lichtniveaus einstellbar
- Flexibilität durch hochpräzise Abdeckblenden und schwenkbare Linsen
- Präzise Bereichseinstellung durch hochauflösende Optiken
- Für unterschiedliche Montagehöhen (bis H = 16 m) optimierte HD-Linsen
- Mikro- und Makro-Erfassungsbereiche (bei H = 2,5 m bis zu Ø 10 m)
- Einfache Montage mit Sicherungsring oder Haltefeder
- Drehverriegelung „Twist-2-Lock“ gegen unbeabsichtigte Bereichsverstellung
- Einfache Inbetriebnahme (farbcodierte Anschlüsse, Einstellung per Infrarot-Programmiergerät, Kopierfunktion)
- Jeder Ausgang der Präsenzmelder (Schaltausgang, Dimmausgang D0, D1) ist individuell programmierbar
- Verdrahtungsfehlererkennung und Anzeige über LEDs
- Praxiserprobte Relais für hohe Einschaltströme
- Bedienungsfreundliche Handgeräte (zur Inbetriebnahme oder Fernbedienung)
- QuickAnalytics (Auswertung der Lichtregelung und Präsenzerkennung)
- Funktionserweiterungen über Firmware-Updates möglich

Die LightSpot HD-Produktpalette im Überblick.

Leistungsstarke Präsenzmelder

Alle LightSpot HD-Präsenzmelder enthalten integrierte, parametrierbare Helligkeitssensoren. Kunstlicht wird tageslichtabhängig geschaltet („Aktive Fotozelle“). Sie sind für verschiedene Montagehöhen bis zu 16 m optimiert und können dank der farbcodierten Anschlüsse problemlos installiert werden. Montageoptionen mit Haltefedern und Sicherungsring machen sie besonders flexibel.

PIR-Sensor

PIR-Schaltsensoren

- Zum zuverlässigen, bewegungsabhängigen Schalten des Lichts
- HD-Linsen, leistungsfähige Optiken und Software sind optimiert
- Hohe Empfindlichkeit und Präsenzerkennung für bedarfsgerechte Beleuchtung

PIR-Dimmsensoren

- Zur zuverlässigen Steuerung analoger und digitaler Vorschaltgeräte
- Für die voreingestellte, veränderbare Lichtstärke regeln die Sensoren das künstliche Licht abhängig von einfallendem Tageslicht
- Die automatische Erkennung digitaler Vorschaltgeräte der Typen DALI und DSI verkürzt Zeit und Fehlerquote bei der Inbetriebnahme

Schwenkbarer QuickLink PIR-Sensor

QuickLink PIR-Sensoren

- Können unabhängig voneinander oder als Teil des Netzwerkes agieren
- Sowohl HD-Linsen als auch leistungsfähige Optiken und Software sind optimiert für hervorragende Empfindlichkeit und Präsenzerkennung
- Mithilfe der schwenkbaren Linsen kann der exakte Erfassungsbereich nach Bedarf angepasst werden
- Ungünstige Montagepositionen können ebenso korrigiert werden, wie Nutzungsänderungen im Gebäude

Leistungsstarke Lichtsensoren

Leistungsstarke Lichtsensoren schalten Licht mithilfe von Fotozellentechnik aus und erhalten Lichtniveaus durch digitales und analoges Dimmen aufrecht. Erhältlich als DALI/DSI und als 1–10 V-Version oder als reiner BUS-Sensor für das QuickLink-System.

QuickLink-Tageslichtsensor

QuickLink-Tageslichtsensoren

- Enthalten integrierte paramentierbare Helligkeitssensoren
- Haben gegenüber herkömmlichen integrierten Fotozellen einen erweiterten Funktionsumfang und leistungsstärkere Betriebsparameter
- Eignen sich optimal für anspruchsvolle Installationen
- Mithilfe der QuickLink-Funktion kann ein kleines und leistungsstarkes Netzwerk aus bis zu vier Sensoren eingerichtet werden

QuickLink – das kleine Netzwerk.

QuickLink ist eine einzigartige intelligente Lösung, mit der ganz einfach ein kleines Netzwerk aus bis zu vier Sensoren eingerichtet werden kann. Jeder der miteinander verbundenen Sensoren kann unabhängig oder im Netzwerk arbeiten, die elektrische Verbindung geschieht einfach mittels eines üblichen Schwachstrominstallationskabels. Durch den QuickLink-Mastersensor ist es möglich, die Lichtsteuerung in zwei verschiedenen Bereichen unterschiedlich zu regeln – je nach Bedarf. Seine Leistungsaufnahme gehört dabei zu den niedrigsten in der Branche. Es gibt die Möglichkeit, mit den QuickAnalytic-Tools die Überprüfung des Energieverbrauchs zu messen. Mithilfe des QuickSet Pro erfolgt das Auslesen der gesammelten Informationen.

QuickLink Master-Präsenzmelder können mit bis zu drei QuickLink BUS-Präsenzmeldern verbunden sein.

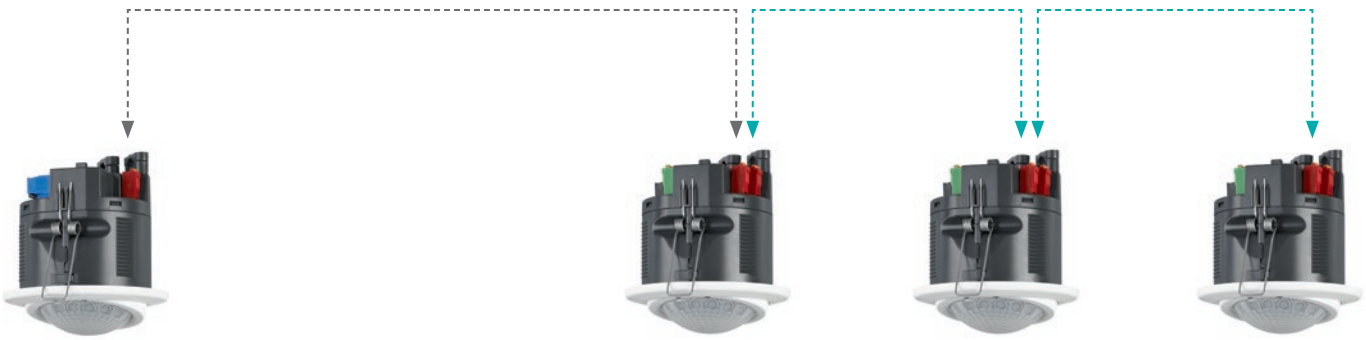

LightSpot HD-Anwendungsbeispiel Klassenraum:

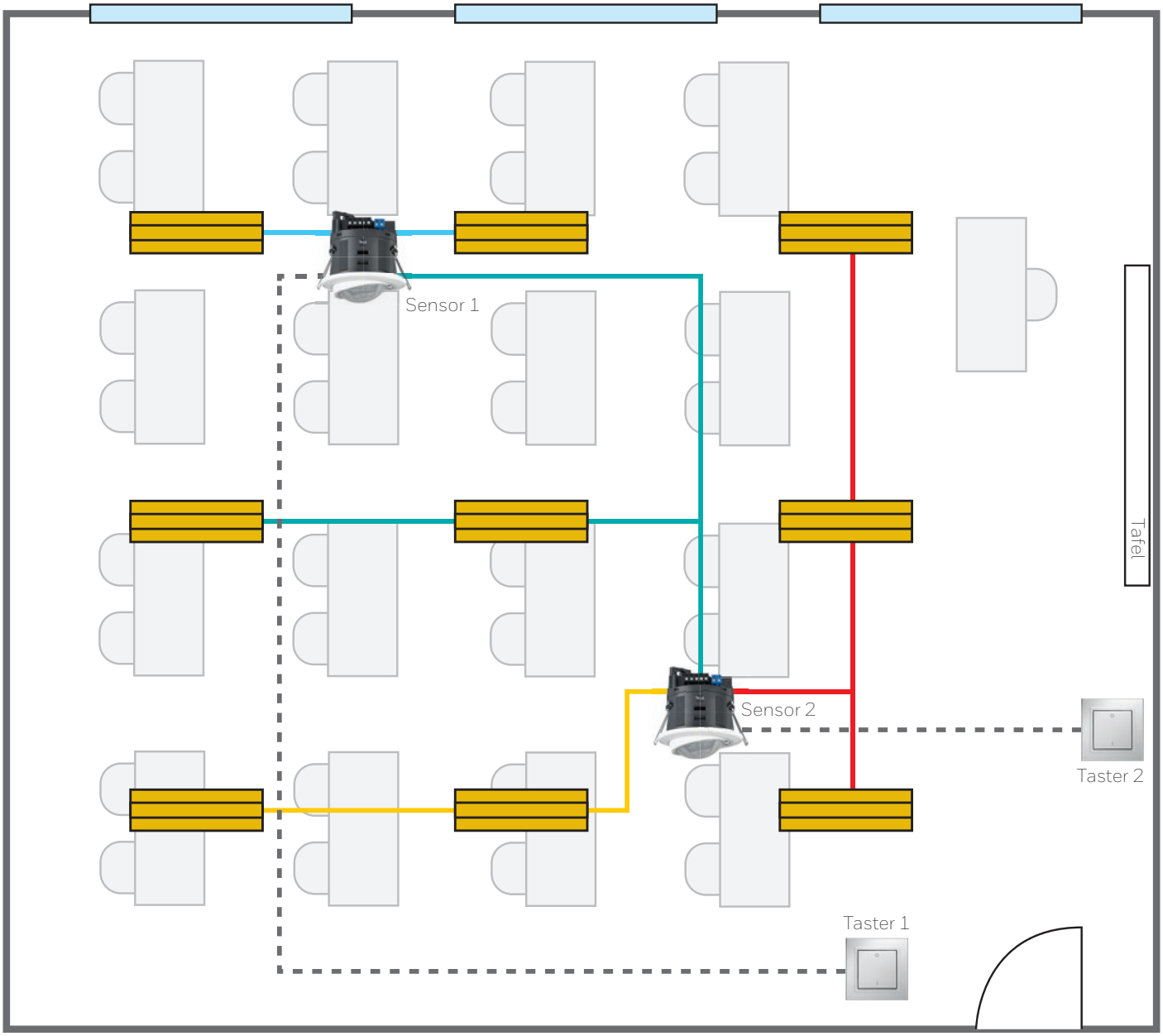

Legende

Sensor 1, Dimmkanal D1
Sensor 1, QuickLink BUS/Dimmkanal DO
Sensor 2, Dimmkanal D1
Sensor 2, Schaltausgang S1
Taster 1: Beleuchtung Klassenraum
Taster 2: Tafelbeleuchtung

Durch bewegungs- und helligkeitsabhängige Beleuchtungssteuerung werden nur noch tatsächlich genutzte Klassenzimmer beleuchtet. Zusätzlich kann die Grundbeleuchtung und auch die Tafelbeleuchtung jederzeit manuell ein- und ausgeschaltet werden.

LightSpot HD – flexible Lösungsmöglichkeiten.

Licht nur dann, wenn Sie es brauchen

Richtiges Licht muss flexibel bereitgestellt werden und sich den wechselnden Gegebenheiten im Gebäude anpassen. Innovative Erfassungs-Technologien stellen dabei sicher, dass die Beleuchtung immer optimal ist.

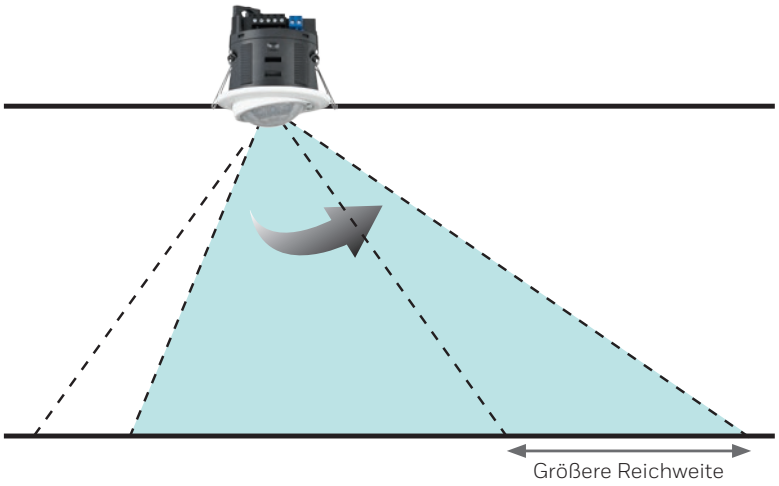

Schwenkbare Linse zur flexiblen Anpassung an wechselnde Anforderungen im Gebäude.

Typ	Veränderung des Erfassungsbereiches
Standard	Bis zu 67 %
Mid-Bay	Bis zu 43 %
Hi-Bay	Bis zu 42 %

Für unterschiedliche Montagehöhen die passende HD-Linse:

Standardlinse

optimale Montagehöhe 2,5 m
Erfassungsbereiche:
Mikro-Erfassungsbereich: 2,8x Montagehöhe
Makro-Erfassungsbereich: 4x Montagehöhe

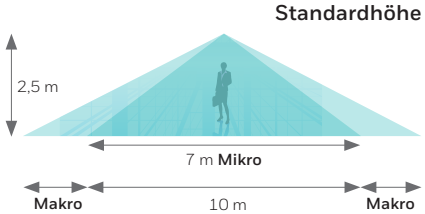

Mid-Bay Linse

optimale Montagehöhe 8–12 m
Erfassungsbereich: 2x Montagehöhe

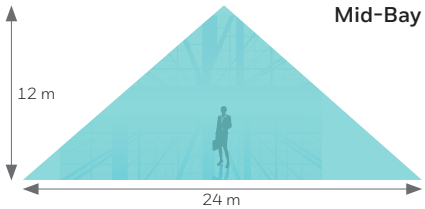

Hi-Bay Linse

optimale Montagehöhe 12–16 m
Erfassungsbereich: 1,9x Montagehöhe

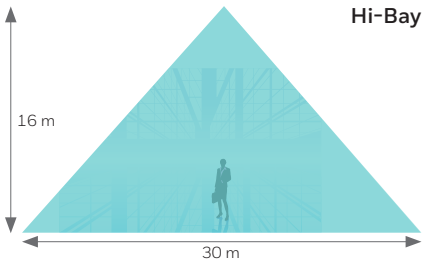

Mikro- und Makro-Erfassungsbereiche:

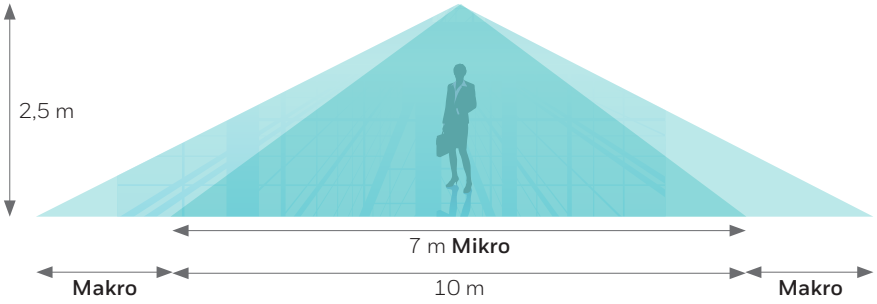

Hochpräzise Abdeckblenden:

Erfassungsbereiche können sehr genau definiert und virtuelle Korridore problemlos eingerichtet werden, damit Präsenzmelder nicht unnötigerweise von Passanten ausgelöst werden. Auch für schwierigste Anforderungen. Die einzigartige und sichere „Twist-2-Lock"-Drehverriegelung fixiert den Erfassungsbereich.

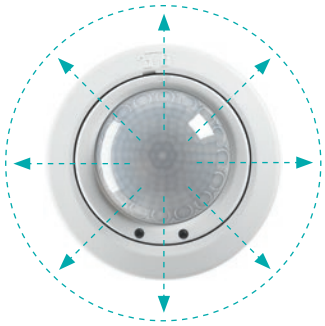

Standardlinse (ohne Blende)

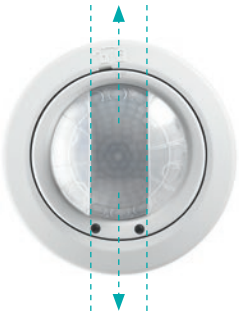

Blende für einen virtuellen Korridor

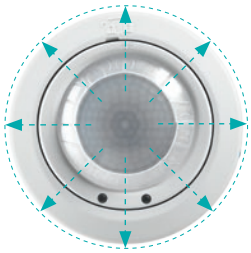

Blendenkonfigurationen zum Ausschluss des Makro-Erfassungsbereichs

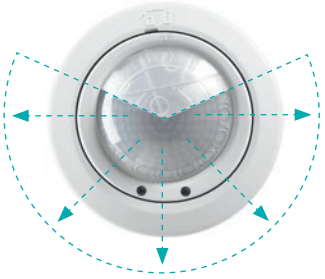

Blende zur Sperrung einer Ecke eines Raumes

Installation und Einstellungen

Montage: Sicherungsringe und Haltefedern sorgen für maximale Flexibilität bei der Montage.

Farblich markierte Steckverbinder erleichtern das Anschließen und helfen, Fehler zu vermeiden.	Sicherungsringe eignen sich hervorragend für Mineralfaserplatten (einfach zu warten, beschädigen die Platten nicht).	Haltefedern sind optimal für die Montage in Rigips-Decken.	Als Aufputzvariante	„Twist-2-Lock“ verhindert eine unerwünschte Verstellung nach der Einstellung des optimalen Erfassungsbereichs.

Mithilfe der schwenkbaren Optik und präziser Linsenblenden kann der Erfassungsbereich individuell und exakt eingestellt werden.

Die einfache Inbetriebnahme mit QuickSet Pro:

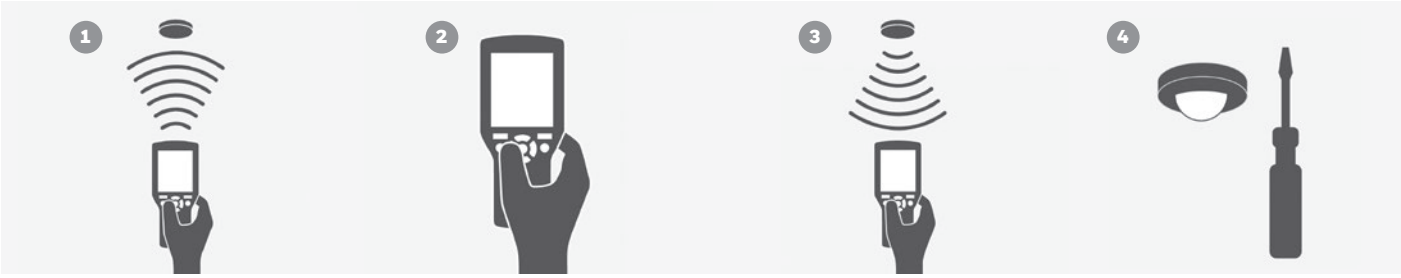

Mit einem 1 Infrarot-Handprogrammiergerät kann den einzelnen Sensoren genau mitgeteilt werden, was sie tun sollen. Dies geschieht, ohne auf Leitern zu steigen oder dicke Programmierhandbücher zu wälzen.
2 Die intuitive Display-Anleitung führt dabei durch den gesamten Prozess. Einfach die Parameter über die Scroll-Down-Menüs im Display einstellen und dann die Einstellungen 1 an den Präsenzmelder übertragen (Leuchte quittiert durch Blinken). Der Datensatz ist speicherbar und per E-Mail versendbar.
An mehreren Präsenzmeldern die gleichen Einstellungen vornehmen? Kein Problem. Die Einstellungen können ganz einfach von einem Präsenzmelder auf einen beliebigen anderen kopiert werden. 3 Die idealen Einstellungen werden von einem Präsenzmelder heruntergeladen und auf andere Präsenzmelder übertragen. So können ganze Bereiche in wenigen Minuten in Betrieb genommen oder später auch erweitert werden.
Um Einstellungen später zu ändern, werden die vorhandenen Einstellungen 3 vom Präsenzmelder heruntergeladen, die gewünschten Änderungen mithilfe 2 des Display-Menüs vorgenommen und die neuen Einstellungen wieder hochgeladen. 1 Anschließend können diese Einstellungen kopiert und auf andere Präsenzmelder übertragen werden. 4 Neue Präsenzmelder montieren und anschließen.

LightSpot HD – Übersicht über die Sensorenreihen:

	PIR-Schaltsensoren	PIR-Dimmsensoren	QuickLink PIR-Sensoren	QuickLink-Tageslichtsensoren
Technologie	PIR	PIR	PIR	Fotozelle
Erfassungsbereich:				bis zu 12 m
Standard bei 2,5 m Montagehöhe bis zu 10 m Makro/7 m Mikro	X	X	X	
Mid-Bay bis zu 24 m Durchmesser bei 12 m Montagehöhe	X	X	X	
Hi-Bay bis zu 30 m Durchmesser bei 16 m Montagehöhe	X	X	X	
Schaltleistung 10 A (Wolfram 6 A); 80 A Einsschaltspitzenstrom	X	X	X	
Digitale Schnittstellen DALI oder DSI (automatische Erkennung)		X	X	X
Analoge Schnittstelle 1–10 V		X	X	X
Empfindlichkeit des Helligkeitssensors der Fotozelle einstellbar 10–1000 Lux	X	X	X	X
Nachlaufzeit 10 Sekunden bis unendlich	X	X	X	X
Schutzart IP4X	X	X	X	X
Umgebungstemperatur 0–45 °C	X	X	X	X
Versorgungsspannung 230 V AC	X	X	X	X
Quicklink BUS-Sensorenspannung ≤24 V			X	X
QuickLink mit bis zu 4 Sensoren (max. 2 Master)			X	X

Technische Daten LightSpot HD

Sensorenauswahlhilfe						LightSpot HD											
						ohne QuickLink		QuickLink-Netzwerk aus max. 4 Sensoren über Kleinspannungsanschlüsse (1 Master-Sensor + max. 3 BUS-Sensoren oder max. 2 Master)									
Montageart	Sensor-funktion	Ausgang für EVG	Zusätzl. Schaltaus-gang	Montage-höhe bis zu	One-Switch Taster-eingang	PIR-Sensoren Einzelpräsenzmelder		QuickLink PIR-Sensoren Master		QuickLink-Tageslicht-sensoren Master		Montageart	Montage-höhe bis zu	Zusätzlich zwei Klein-spannung-schalteingänge	Zusätzlich ein Schalt-ausgang	QuickLink PIR-BUS-Sensoren BUS-Sensor	
						Artikelnummer	Bestell-Nr.	Artikelnummer	Bestell-Nr.	Artikelnummer	Bestell-Nr.					Artikelnummer	Bestell-Nr.
Unterputz	nur schalten			3,5 m	X	D LS3100RF	00991423					Unterputz	3,5 m				
Unterputz	nur schalten			3,5 m	X	D LS3200RF	00991443	D LS3243RF	00991673			Unterputz	3,5 m			D LS3260F	00991743
Unterputz	nur schalten			3,5 m	X							Unterputz	3,5 m	X	X	D LS3283RF	00991783
Unterputz	dimmen	1-10 V	mit Relais	3,5 m	X	D LS3000ARF	00991523	D LS3043ARF	00991693	D LS3340AF	00991963	Unterputz	3,5 m				
Unterputz	dimmen	DALI + DSI	mit Relais	3,5 m	X	D LS3000DRF	00991563	D LS3043DRF	00991723	D LS3340DF	00991943	Unterputz	3,5 m				
Aufputz	nur schalten			3,5 m	X	D LS3100RF + D SURFMT	00991423 + 00992043					Aufputz	3,5 m				
Aufputz	nur schalten			3,5 m	X	D LS3200RF + D SURFMT	00991443 + 00992043	D LS3243RF + D SURFMT	00991673 + 00992043			Aufputz	3,5 m			D LS3260F + D SURFMT	00991743 + 00992043
Aufputz	nur schalten			3,5 m	X							Aufputz	3,5 m	X	X	D LS3283RF + D SURFMT	00991783 + 00992043
Aufputz	nur schalten			12 m	X	D LS3200RMBSM	00991483	D LS3243RMBSM	00991823			Aufputz	12 m			D LS3263MBSM	00992243
Aufputz	nur schalten			16 m	X	D LS3200RHBSM	00991513	D LS3243RHBSM	00991843			Aufputz	16 m			D LS3263HBSM	00992223
Aufputz	dimmen	1-10 V	mit Relais	3,5 m	X	D LS3000ARF + D SURFMT	00991523 + 00992043	D LS3043ARF + D SURFMT	00991693 + 00992043	D LS3340ASM	00991973	Aufputz	3,5 m				
Aufputz	dimmen	1-10 V	mit Relais	12 m	X	D LS3000ARMBSM	00991593					Aufputz	12 m				
Aufputz	dimmen	1-10 V	mit Relais	16 m	X	D LS3000ARHBSM	00991643					Aufputz	16 m				
Aufputz	dimmen	DALI + DSI	mit Relais	3,5 m	X	D LS3000DRF + D SURFMT	00991563 + 00992043	D LS3043DRF + D SURFMT	00991723 + 00992043	D LS3340DSM	00991953	Aufputz	3,5 m				
Aufputz	dimmen	DALI + DSI	mit Relais	12 m	X	D LS3000DRMBSM	00991623	D LS3043DRMBSM	00991863			Aufputz	12 m				
Aufputz	dimmen	DALI + DSI	mit Relais	16 m	X	D LS3000DRHBSM	00991663	D LS3043DRHBSM	00991883			Aufputz	16 m				

QuickLink-Tageslicht BUS-Sensoren	
Unterputz: D LS3360F	00991983
Aufputz: D LS3360SM	00991993

Die beiden QuickLink-Tageslicht-BUS-Sensoren können an alle QuickLink Mastersensoren angeschlossen werden (beim Anschluss an digitale EVGs nur an DALI).

QuickSet Pro, QuickSet und QuickControl:

QuickSet Pro
Das Programmiergerät für die Inbetriebnahme. Mit QuickSet Pro kann das PLS LightSpot HD-System schnell und einfach programmiert und in Betrieb genommen werden.

- Großes, blendfreies, hochauflösendes Display mit Hintergrundbeleuchtung
- Automatisches Software-Update, bei Computeranschluss
- Dauerhaftes Erfassen und Speichern von Daten
- Vorab-Inbetriebnahme im Vorfeld des Vor-Ort-Termins
- Abwärts kompatibel mit allen PLS-Produkten
- Überprüfen und Verifizieren der Energieeinsparungen mit QuickAnalytics
- Batterielaufzeit bis zu 160 Stunden
- Integrierter Tragegurt verhindert unbeabsichtigte Beschädigungen

QuickSet
QuickSet ist eine speziell für LightSpot HD entwickelte Infrarot-Programmierschnittstelle:

- Vier Nachlaufeinstellungen: 5, 10, 20 und 40 Minuten
- Präsenzmodus, An- und Aus
- Aktivieren/Deaktivieren der Fotozelle
- Geh-Test
- Einstellung des Helligkeitssollwertes unter Verwendung eines geeigneten Luxmeters

QuickControl
Für die einfache Bedienung des LightSpot HD im Alltag ist QuickControl ideal:

- Manuelle Ein-/Ausschaltung
- Anpassen des Lichtniveaus
- Einstellen/Abrufen von sechs Lichtszenen
- Wandhalterung im Lieferumfang enthalten

Für mehr Informationen
www.peha.de

PEHA Elektro GmbH & Co. KG
a Honeywell Company
Daimlerstraße 4
58553 Halver
Deutschland
Telefon +49 (0)2353 9118 001
Telefax +49 (0)2353 9118 311
peha@honeywell.com

Technische Beratung
Elektro-Produkte
(Schalter, Steckdosen)
Telefon +49 (0)2353 9118 222
technik_elektro-produkte@honeywell.com

Elektro-Systeme
(Lichtsteuerung und -automatisierung)
Telefon +49 (0)2353 9118 333
technik_elektro-systeme@honeywell.com

EP1035 R0118
© 2018 Honeywell International Inc.

Honeywell
PEHA